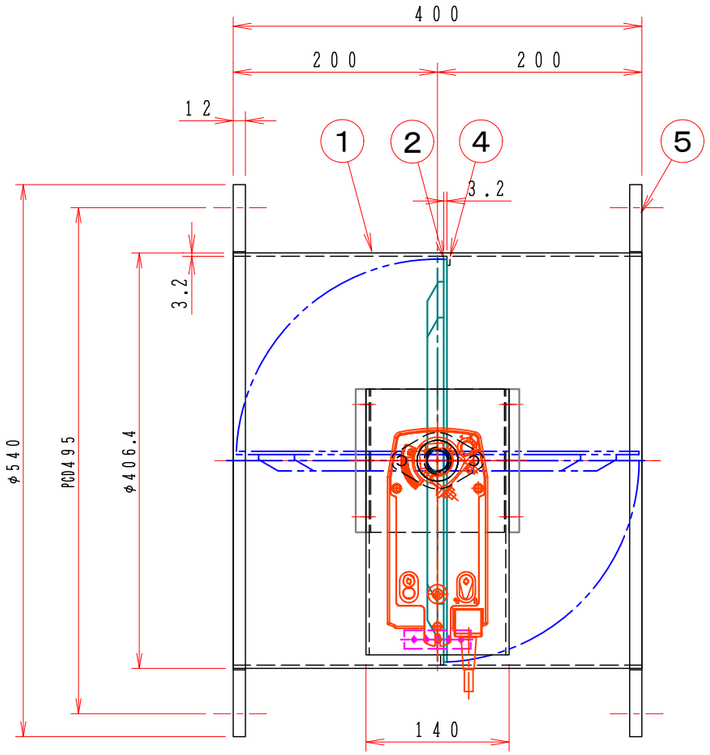

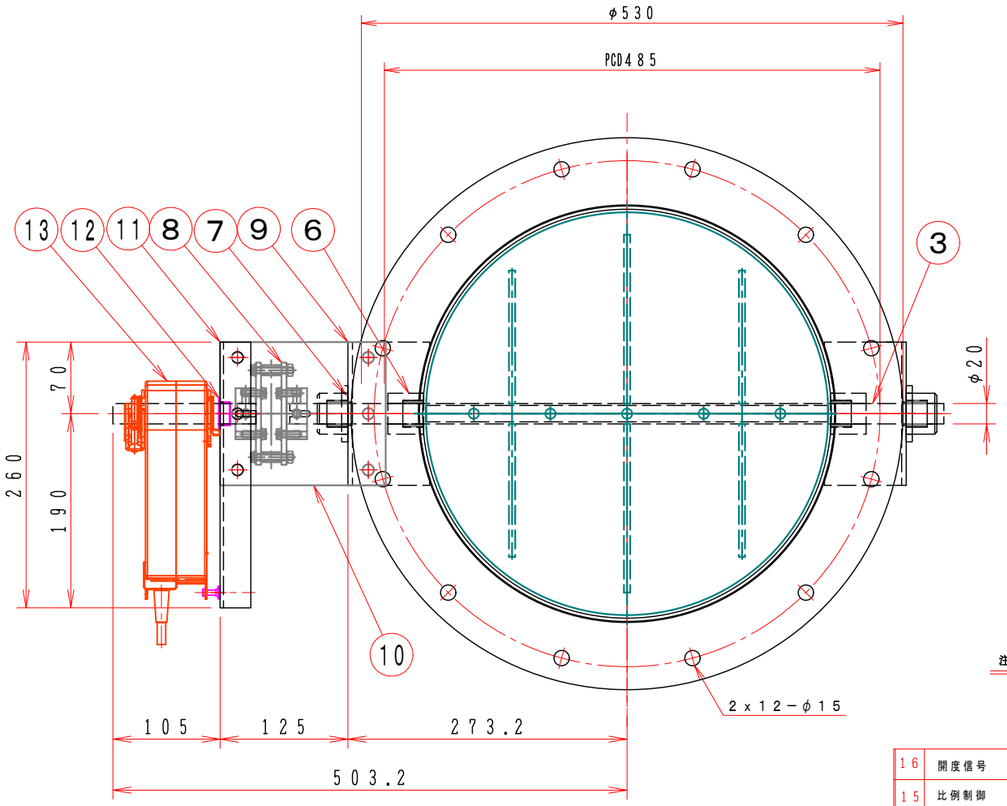

注記

図中の寸法については現場調査及び機器設計等の進捗にともなって変更することがある。

No	部品名称 TITLE	数量 QTY	備考（規格・寸法）(DIMENSIONS)	
16	開度信号		NF24A−SR AC／DC−24V DC 2～10V	オプション
15	比例制御		NF24A−SR AC／DC−24V DC 0～10V	オプション
14	開閉信号		S2	オプション
13	ロータリーアクチェーター	1	NFA AC 24V～240V DC 24V～125V	BERIMO
12	ドライブッシュ	1	LFZF20−10	
11	駆動部取付板	1	SPC 3.2t	
10	断熱接続板	2	PGX−595 10t	
9	軸受取付基台	2	SPC 4.5t	
8	耐熱カップリング	1	C−1002020H	PGX−595
7	軸　受	2	F−20420CS	
6	シャフトボス	2	B20420CS	
5	フランジ	1組	JIS−5K SS400 12t	
4	羽根当て	1	SS400 3x9	
3	シャフト	1	SGD φ20	
2	可動羽根	1	SPC 3.2t	
1	ダンパー本体	1	MD−400A SPC 3.2t	

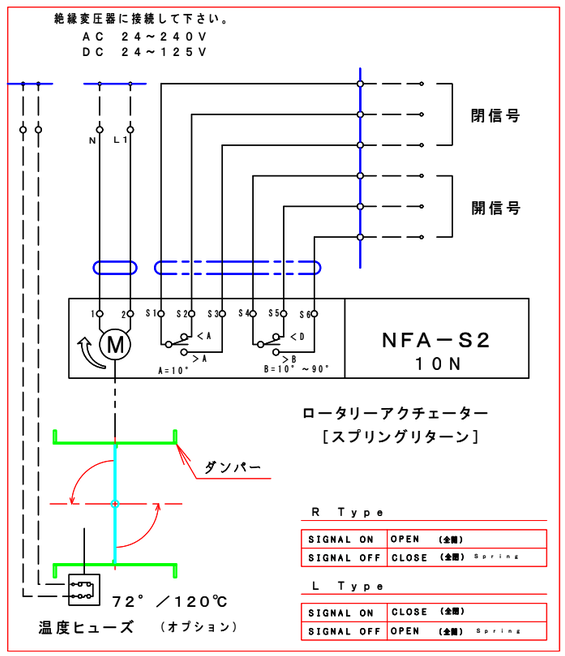

特　記

1．板フランジとケーシング接合部の内面は全溶接、外側は点付溶接。

2．塗装は内外面錆止め塗装外面シルバー１回塗り。

3．本図ダンパーの使用範囲は下記の通です。　　外径寸法はインチサイズ（鋼管）です。

静圧：±２．０ＫＰａ以下　風速：２０ｍ／ｓ以下　温度：−１０～４００℃以下

☆　屋内使用清浄空気用です。屋外使用、腐食性ガス等の場合はお問い合せ下さい。

☆　ロータリーアクチェーターは仕様により異なります、別途お問い合せ下さい。

☆　スプリングにより全閉（EHPMLRF−□□□−SHS）・スプリングにより全開（EHPMLLF−□□□−SHS）

回　数 REV.MARK	年月日 DATE	承　認 APPROVED BY	変更者 REVISED BY	記　事 CONTENTS

変更 REVISIONS

尺度 SCALE 1：6

単位 UNITS mm

承認 APPROVED BY

検図 CHECKED BY

設計 DESIGNED BY

製図 DRAWN BY 武田 JAN. 24. 2015

栄進空調株式会社
EISHIN KUCHO CO., LTD.

名称 TITLE

モーター・ダンパー
EHPMRLF−400A−SHS
スプリングリターン

耐熱400℃（SS）

図面番号 DRAWING NO. EHPMRLF−400A−SHS

01/10

変更回数 REV.MARK 01

M/#

保管 REGISTERED

O/#

工事番号 JOB No.